Ваш партнер во встраиваемых решениях

ОСАТЕК

Модуль расширения интерфейсов OTM31C для процессорного модуля O31C

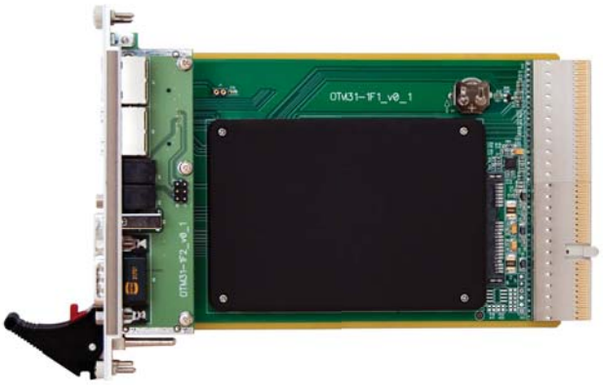

Модуль **OTM31C** предназначен для подключения к интерфейсам, выходящим на тыльную сторону процессорных модулей **O31C**, через стандартные соединители на передней панели.

Обязательным условием совместной работы модуля **O31C** и модуля **OTM31C** является наличие установленного с обратной стороны магистрали CompactPCI (в разъёмы P2) кросс-модуля, обеспечивающего трансляцию пользовательских сигналов. Для магистрали с левым системным слотом – это кросс-модуль **OM31**, установленный в те позиции магистрали, где находятся модули **O31C** и **OTM31C**.

Применение с процессорным модулем	O31C
Видео	1x DVI
Ethernet	3x Ethernet 10/100/1000BASE-T
USB	3x USB 2.0
Последовательные порты	1x RS232/485 1x RS232/485 расширение 2M
SATA	1x SATA 2.5”
Аудио	Аудио выход, аудио вход, микрофон
Температурный диапазон	-40…+85°C

Структурная схема модуля OTM31C

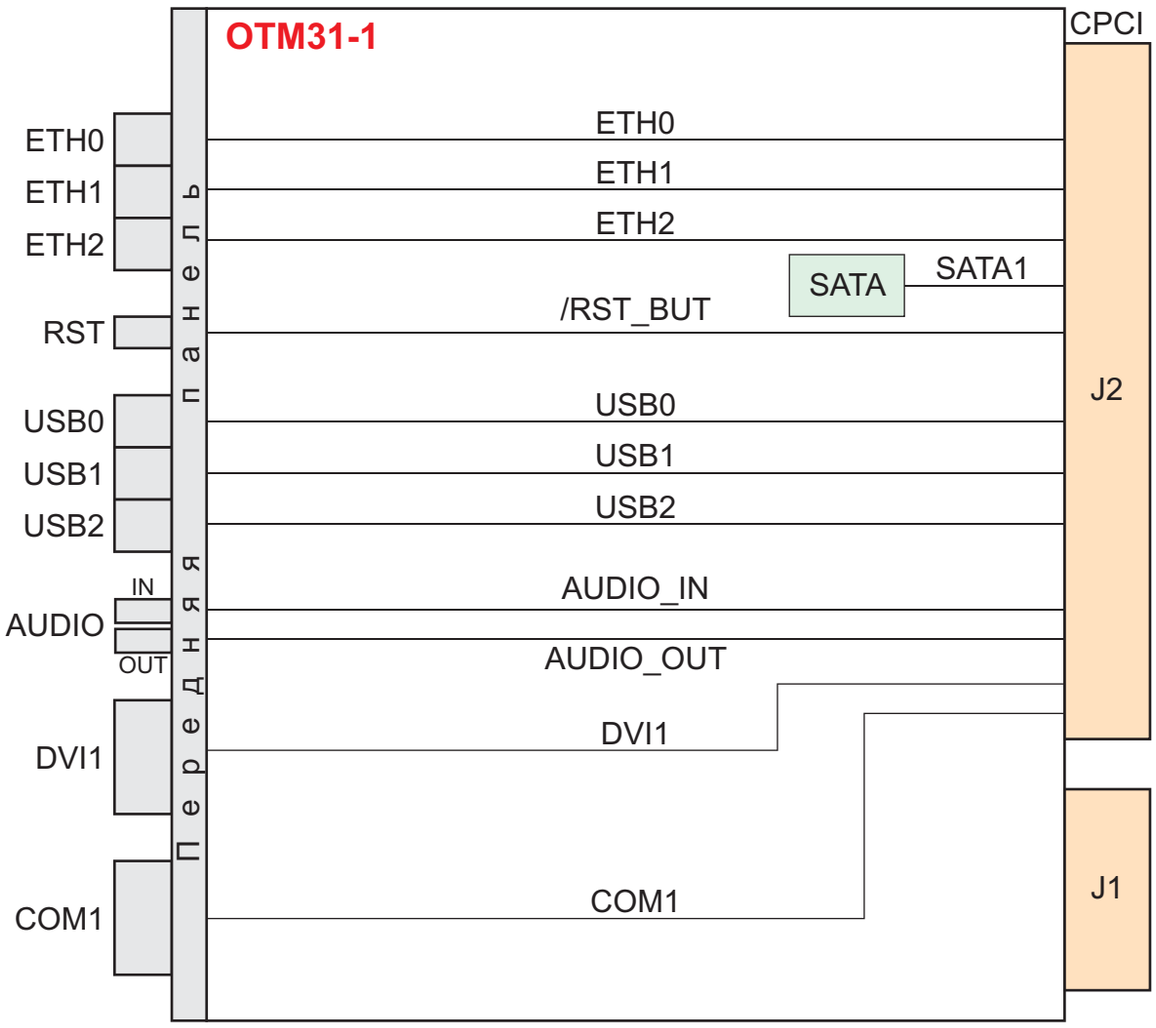

Аксессуары для процессорных модулей

Ваш партнер во встраиваемых решениях

ОСАТЕК

Пример передней панели модуля OTM31C

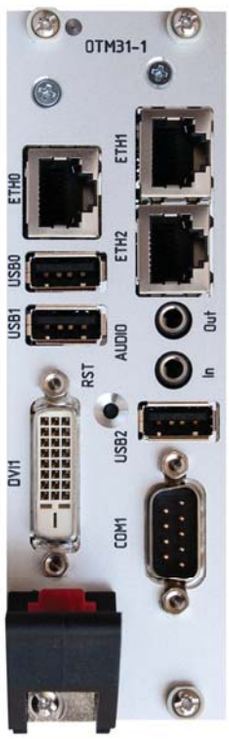

ООО «ОСАТЕК»
105203, Россия, Москва, ул. 15-я Парковая, д. 10
Тел./Факс: +7 (495) 465-50-47 / +7 (495) 465-50-49
info@osatec.ru
www.osatec.ru

Смотреть на сайте:
Процессорные модули
Крейты