Процессорные модули CPCI

Ваш партнер во встраиваемых решениях

ОСАТЕК

Процессорный модуль O45C

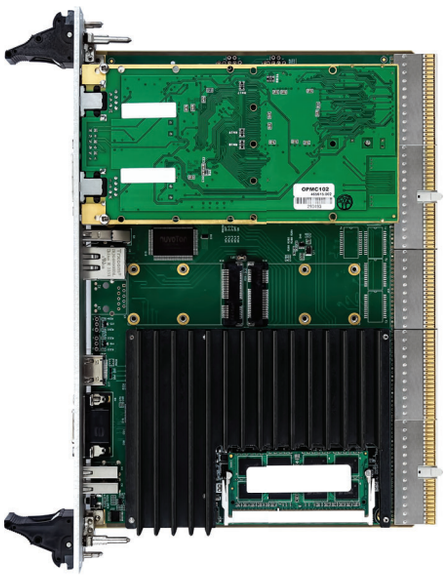

O45C является PC/AT-совместимым модулем процессора и предназначен для использования в качестве основного центрального вычислительного и обрабатывающего устройства в автоматизированных системах управления.

Модуль O45C имеет интерфейс шины CompactPCI, полностью совместимый со спецификацией CompactPCI PICMG 2.0 Rev.3.0, и может работать в системном слоте в качестве мастера шины или как периферийный модуль на шине CompactPCI.

Модуль имеет размеры стандартной европлаты двойной высоты (233 x 160 мм) и занимает одно (1M) или два места (2M) в крейте 6U с объединительной платой CompactPCI.

Основные технические характеристики

Форм-фактор	CPCI 6U
Микропроцессор	Intel® Core™ i7-7600U, Intel® Core™ i7-8665UE
DRAM	До 64 ГБ
Ethernet	До 4x Ethernet 100/1000BaseTX, вывод на фронтальную или тыльную стороны
SATA	До 4x SATA с подключением накопителей (mSATA) через наплатные (до 2-х) и тыльный соединители
Интерфейс VGA/DVI	До 3x 1920x1080 (VGA/DVI)
Последовательные порты	2x RS232/RS422/RS485, вывод на фронтальную (COM1) и тыльную стороны (COM1 и COM2)
GPIO	8 линий, вывод на тыльную сторону
USB	6x USB 2.0, вывод на фронтальную (2 канала) и тыльную стороны (4 канала) 1x USB 3.0, вывод на фронтальную сторону
Клавиатура/мышь	PS/2, вывод на тыльную сторону
PMC	1x PMC, 32 бита/33 МГц, вывод на фронтальную и/или тыльную стороны
mPCIe	1x mPCIe (совмещен с разъемом для установки накопителя SATA)
Защитное покрытие	Опционально
Исполнение	Воздушное / кондуктивное
Температурный диапазон	-40... +85°C (опционально)
Поддерживаемые ОС	Astra Linux®, Linux®, MS Windows®

Технические характеристики могут различаться в зависимости от конфигурации и исполнения модуля.

Ваш партнер во встраиваемых решениях
OCATEK

Структурная схема модуля O45C

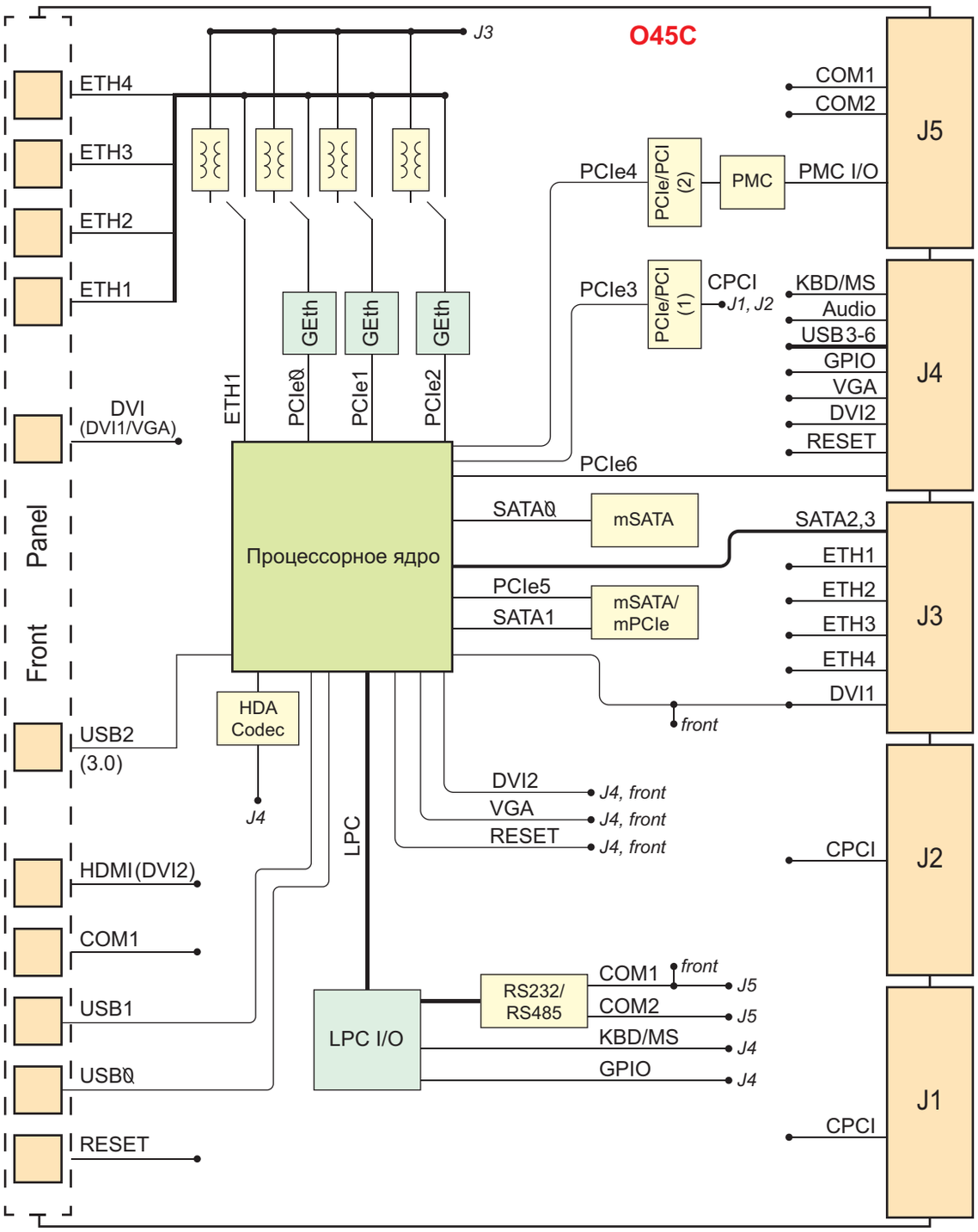

Процессорные модули CPCI

Ваш партнер во встраиваемых решениях

ОСАТЕК

Вид фронтальной панели модуля O45C

ООО «ОСАТЕК»
105203, Россия, Москва, ул. 15-я Парковая, д. 10
Тел./Факс: +7 (495) 465-50-47 / +7 (495) 465-50-49
info@osatec.ru
www.osatec.ru

Смотреть на сайте:
Процессорные модули
Модули PMC
Крейты